ЛИМЦ.60148.12.002.022

Ra 12,5 (√)

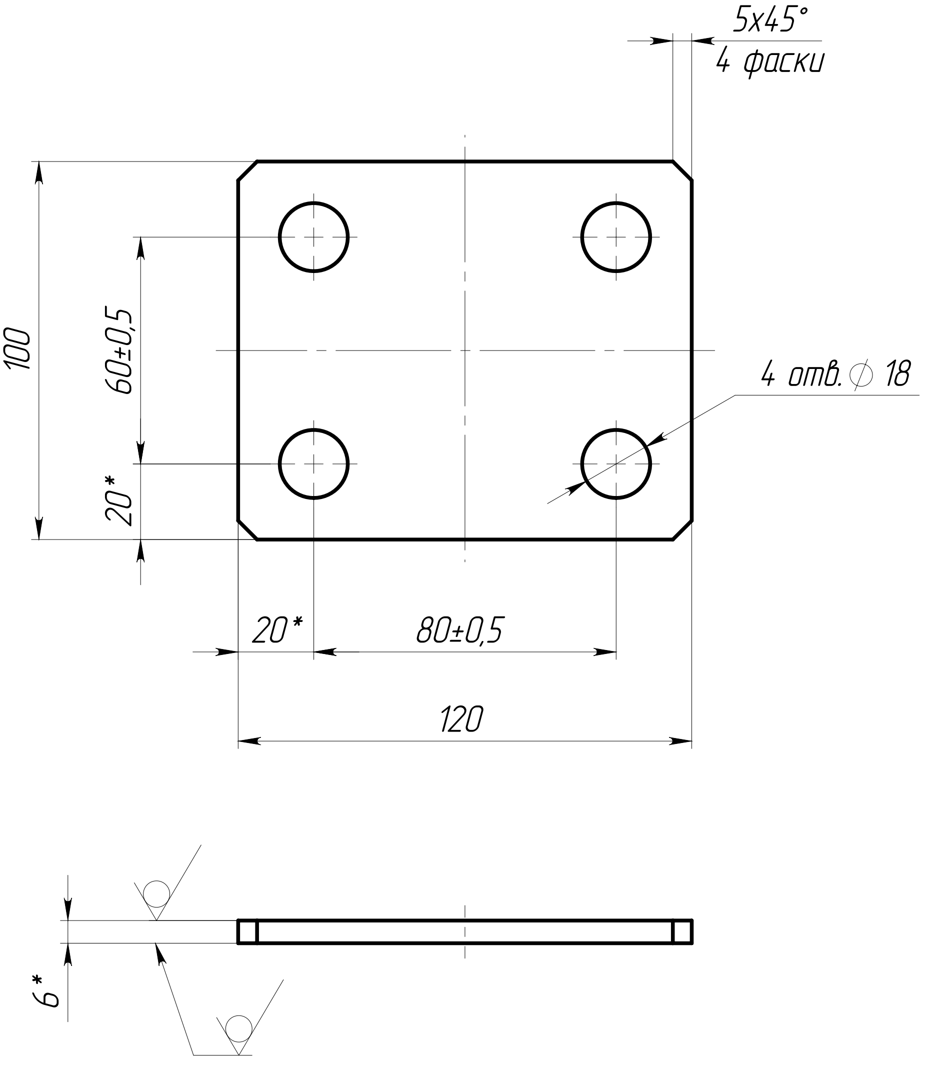

① 1. ăŇňæáǴǪǯÆåĭ ǱǪǶǯǷǪ ǶǪÉǯÅǱǪǵǪ ǷǪ сталь AISI 321.
2. *ŭǪǱǶǯÅè ǯǵĭ åňÅǪǪŇǴ.
① 3. Общие допуски по ГОСТ 30893.2 – mK.
4. ŭǪÅǴǱÅŇǪǪÆÊ ŇǫŇǱǷǪäǯǷǱǯ äǯÅÉǯĵǪ.
① 5. ŭåÆÅèǯ ǴÅŇǶǴǱ ňÅǱÆæňǱÆÊ.

Перв. примен.
ЛИМЦ.60148.12.002.000
Справ. №
Подп. и дата
Инв. № дубл.
Взам. инв. №
Подп. и дата
Инв. № подл.

1	Зам.	ЛИМЦ.60148.37ИИ		31.03.26
Изм.	Лист	№ докум.	Подп.	Дата
Разраб.		Быков		24.9.25
Пров.		Лаптев		
Т. контр.		Волков		
Н. контр.		Ванина		
Утв.		Соломатин		

ЛИМЦ.60148.12.002.022

Платик

Лит.	Масса	Масштаб
	0.52 ①	1:2
Лист	Листов 1	

Лист $\frac{\text{Б–ПН–6 ГОСТ 19903–2015}}{\text{08Х18Н10Т ГОСТ 7350–77}}$ ①

АО "БТ"

Шифр:

Копировал

Формат А4